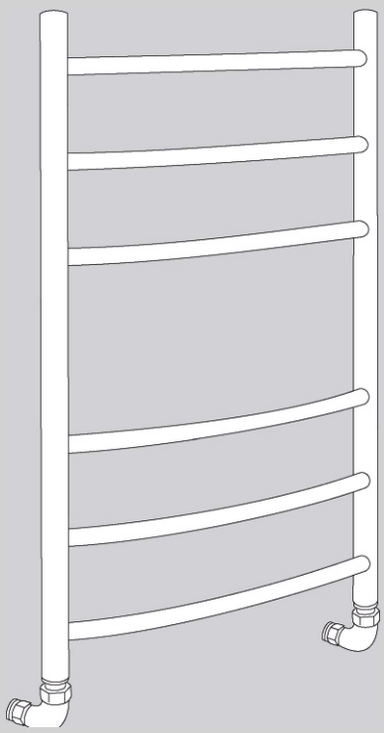

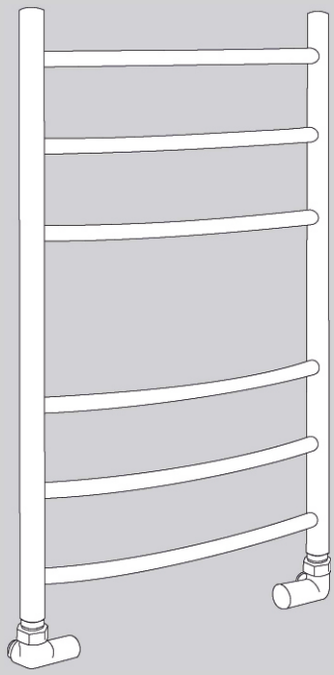

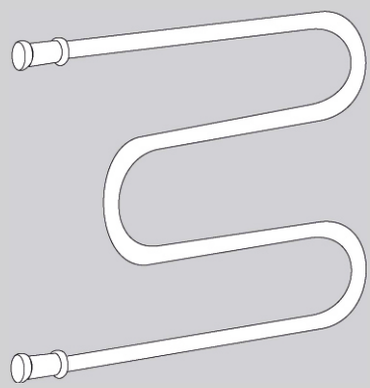

KTS KLIIMA

KÜTE · TORUD · SANTEHNIKA

KÄTERÄTIKUIVATI ÜHENDUSKOHAD
CONNECTION NODES OF TOWEL WARMERS
УЗЛЫ ПОДКЛЮЧЕНИЯ ПОЛОТЕНЦЕСУШИТЕЛЕЙ

SISU / CONTENT / СОДЕРЖАНИЕ

WELLMER

Nurgav entiilide paigaldamine *Installation of angles radiator valves* *Монтировка угловых вентилей*	*1 5 tk.* *1 5 p.* *1 - 5 c.*
Ühesuunaliste nurkventiilide paigaldamine *Installation of one-sided angled radiator valves* *Монтировка одностаронних угловых вентилей*	*6 - 11 tk.* *6 - 11 p.* *6 - 11 c.*

PROFACTOR

Kroomkinnitused käterätikuivatile *Chrome plated connectors for installation of towel warmers* *Хромированая арматура для установки полотенцесушителей*	*11 - 19 tk.* *11 - 19 p.* *11 - 19 c.*

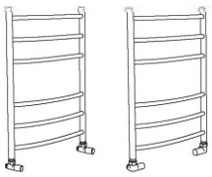

Nurgaventiilide paigaldamine
Installation of angles radiator valves
Монтировка угловых вентилей

WELLMER

kood/code/код: 3760

Võib olla komplekteeritud ventiilidega: 3760 või 3765 (termostaat).

It can be installed with valves: 3760 or 3765 (thermostatic).

Можно комплектовать с вентилями: 3760 или 3765 (термостатический).

kood/code/код: 3765

Võib olla komplekteeritud ventiiliga: 3760. *Sobib termostaatpeale*

It can be installed with valve: 3760. *Suitable for thermostatic head.*

Можно комплектовать с вентилем: 3760. *Подходит для термостатической головы.*

kood/code/код: 3763

Võib olla komplekteeritud ventiiliga: 3763.

It can be installed with valve: 3763.

Можно комплектовать с вентилем: 3763.

kood/code/код: 3764

Võib olla komplekteeritud ventiiliga: 3764.

It can be installed with valve: 3764.

Можно комплектовать с вентилем: 3764.

kood/code/код: 3761

Võib olla komplekteeritud ventiiliga: 3762.

It can be installed with valves: 3762.

Можно комплектовать с вентилями: 3762.

kood/code/код: 3762

Võib olla komplekteeritud ventiiliga: 3761.

It can be installed with valve: 3761.

Можно комплектовать с вентилем: 3761.

kood/code/код: 3766

Võib olla komplekteeritud ventiiliga: 3767. *Sobib termostaatpeale.*

It can be installed with valve: 3767. *Suitable for thermostatic head.*

Можно комплектовать с вентилем: 3767. *Подходит для термостатической головы.*

kood/code/код: 3767

Võib olla komplekteeritud ventiiliga: 3766. *Sobib termostaatpeale*

It can be installed with valve: 3766. *Suitable for thermostatic head.*

Можно комплектовать с вентилем: 3766. *Подходит для термостатической головы.*

kood/code/код: 3788

kood/code/код: 3789

kood/code/код: 3772

kood/code/код: 377 4

kood/code/код: 3770

kood/code/код: 10175

kood/code/код: 3087

1 Mitmekihilise toruga paigaldus
Installation on multilayer pipe
Монтировка на многослойной трубе

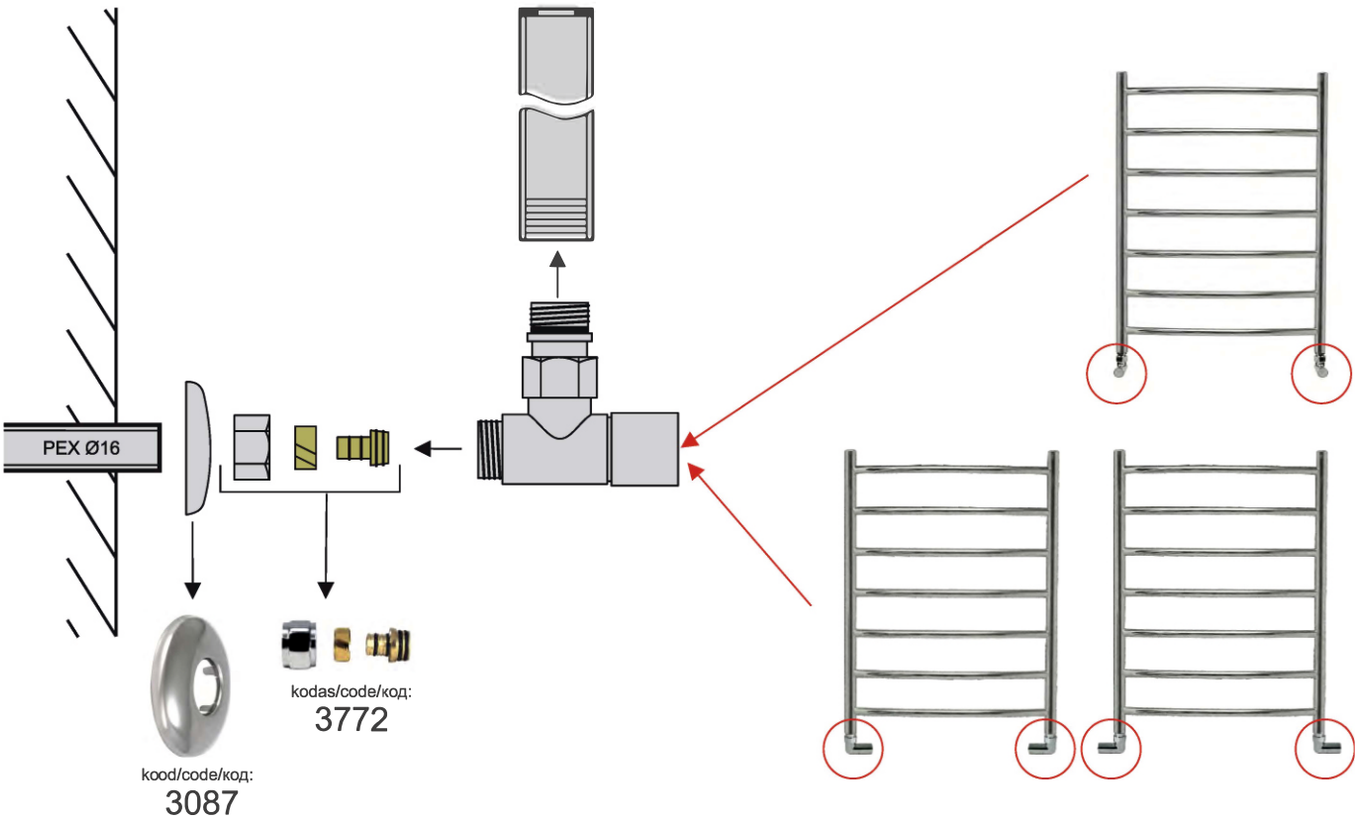

Termopea paigaldus
Installation of thermostatic head
Установка термоголовки

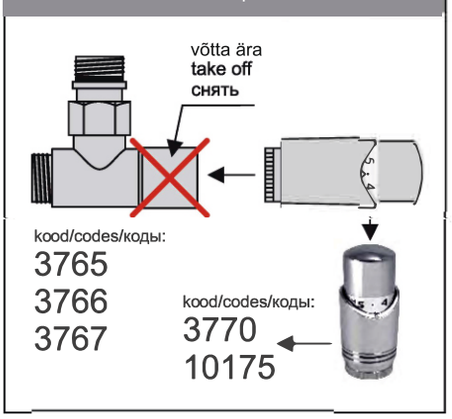

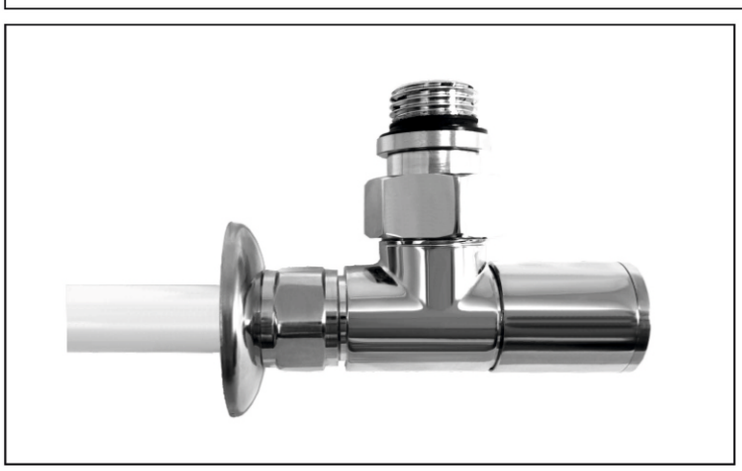

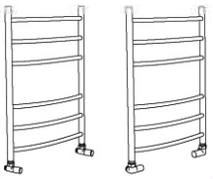

2 Vasktoruga paigaldus
Installation on copper pipe
Монтировка на медной трубе

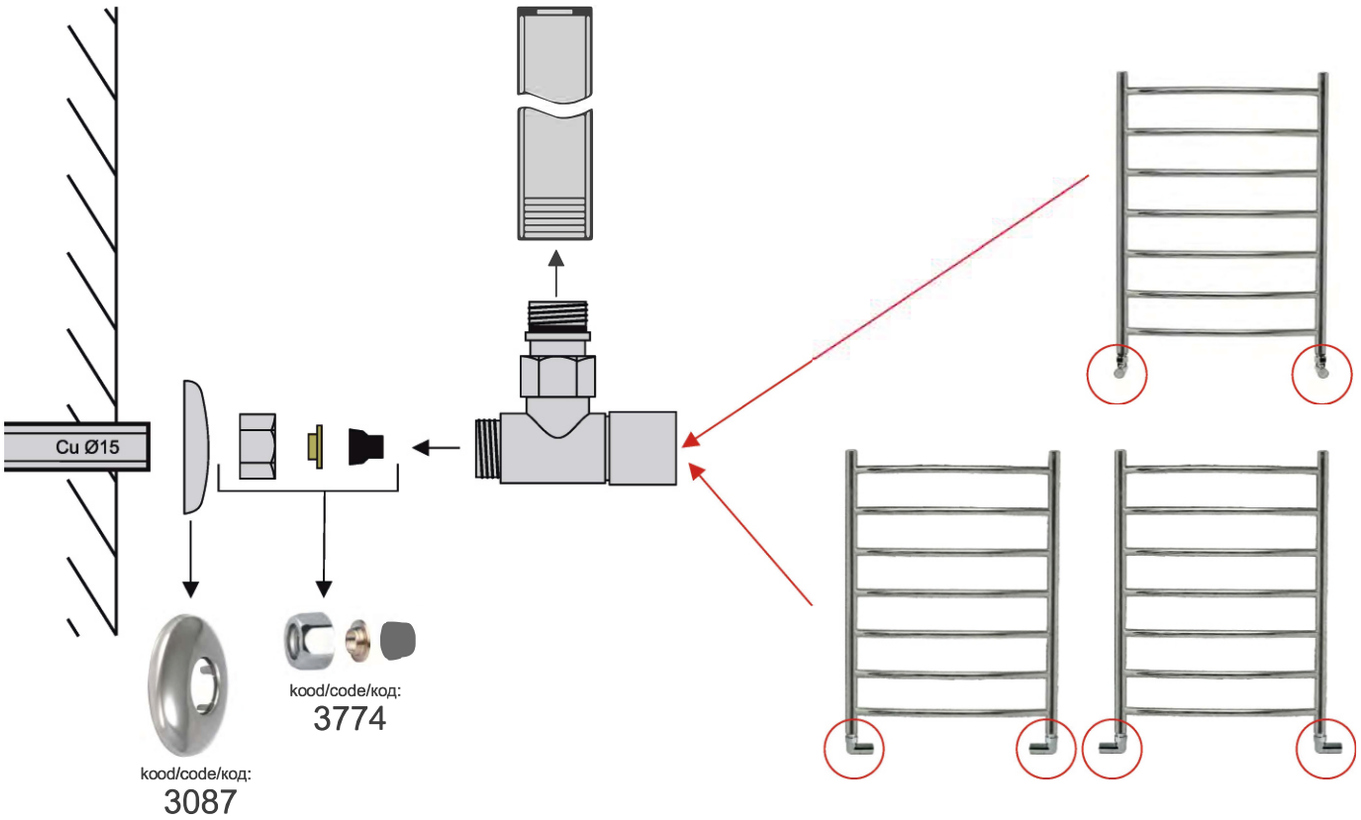

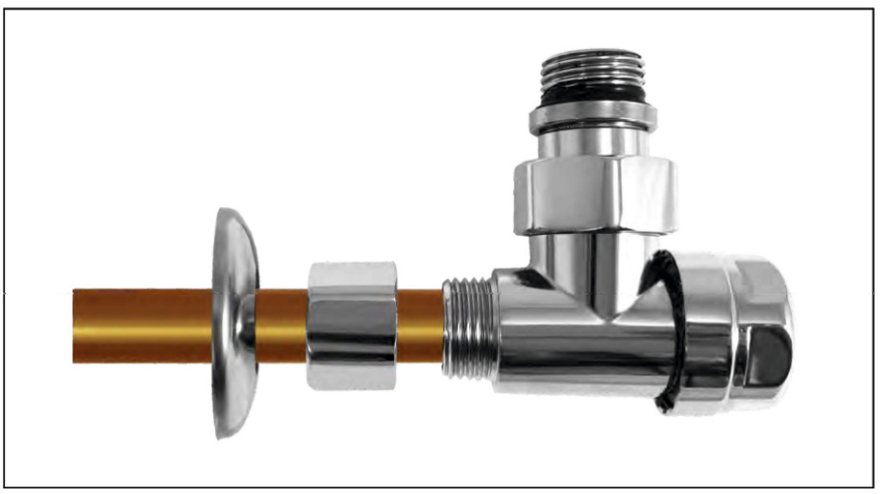

Termopea paigaldus
Installation of thermostatic head
Установка термоголовки

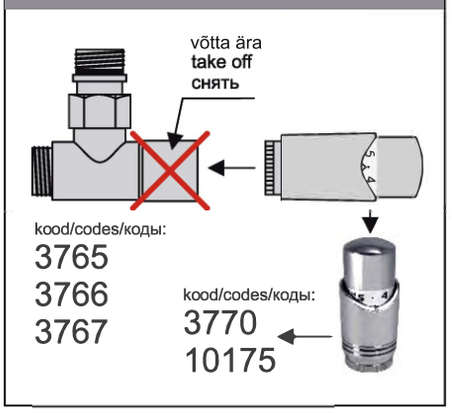

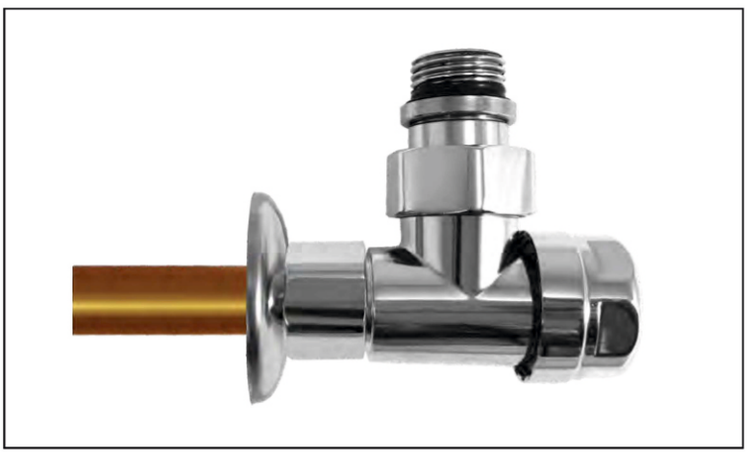

3 Keermestatud mitmekihilise toruga paigaldus
Installation on copper pipe with thread
Монтировка на многослойной трубе с резьбой

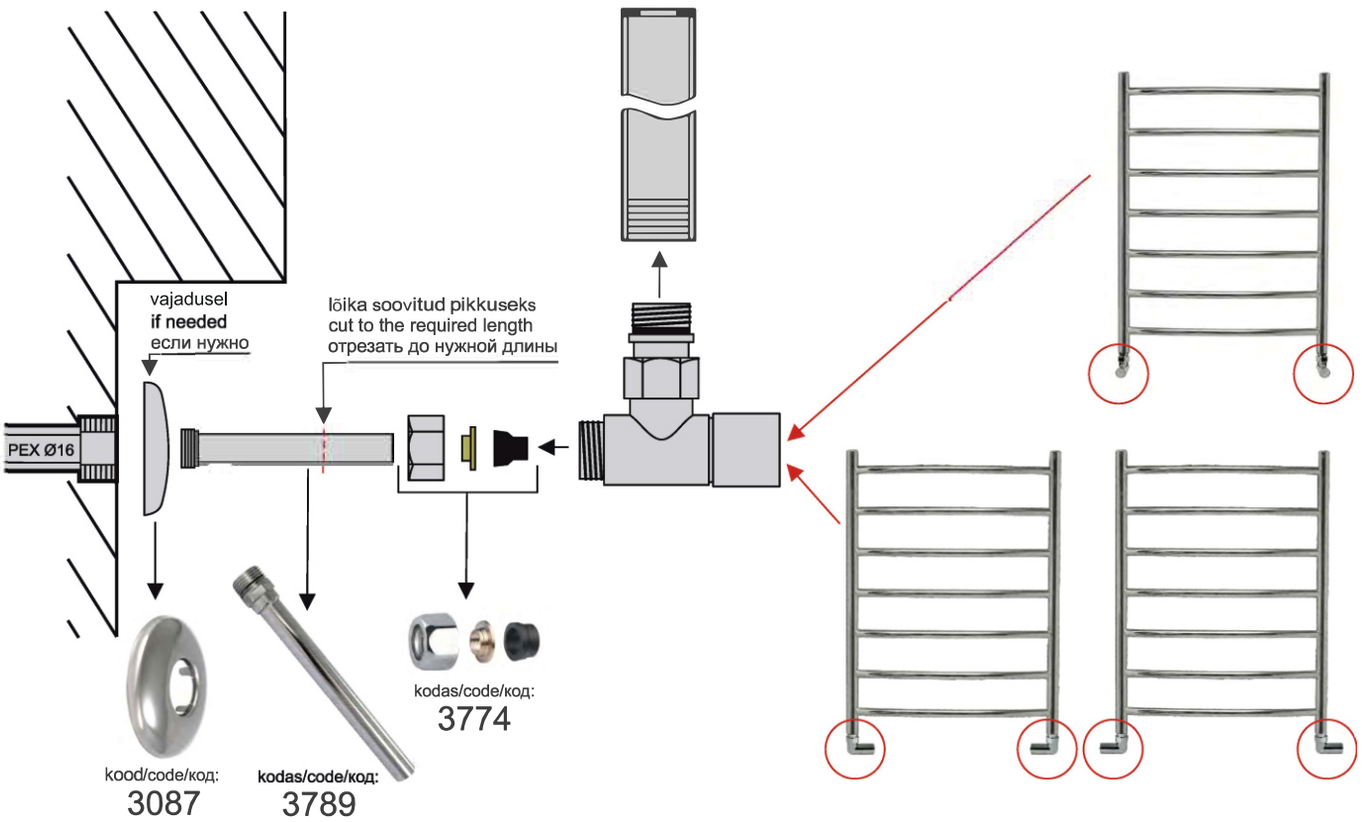

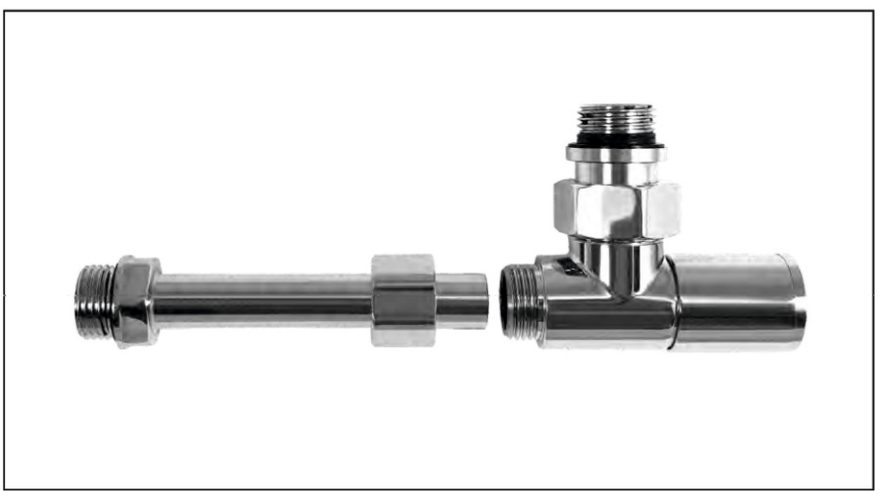

Termopea paigaldus
Installation of thermostatic head
Установка термоголовки

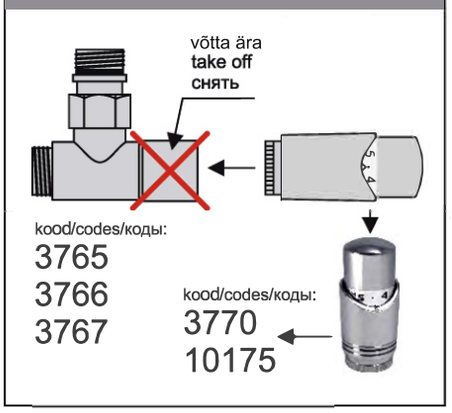

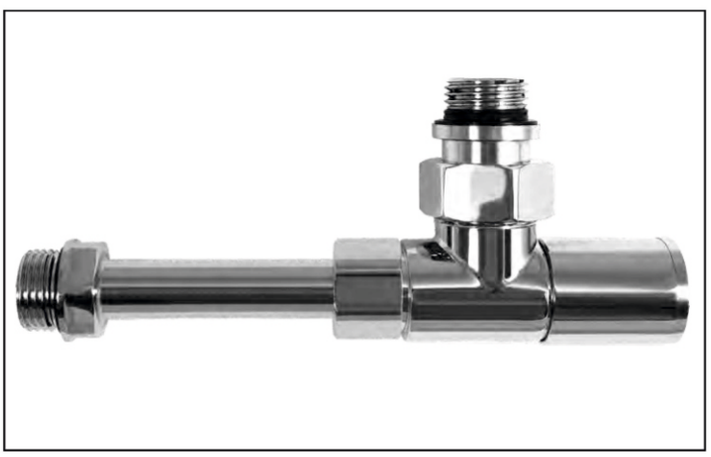

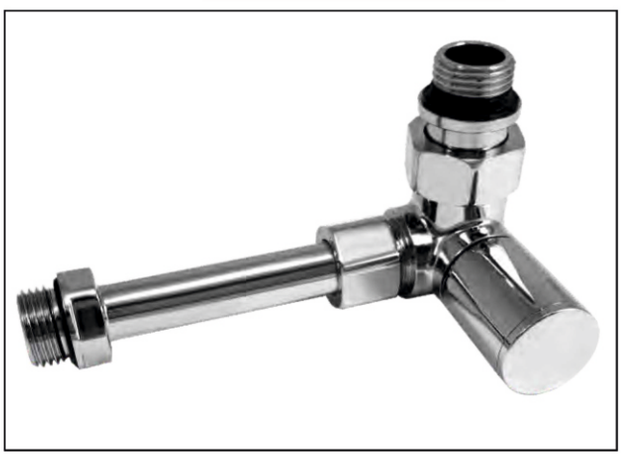

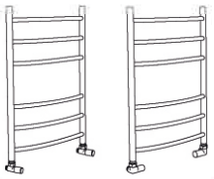

3 Keermestatud mitmekihilise toruga paigaldus
Installation on copper pipe with thread
Монтировка на многослойной трубе с резьбой

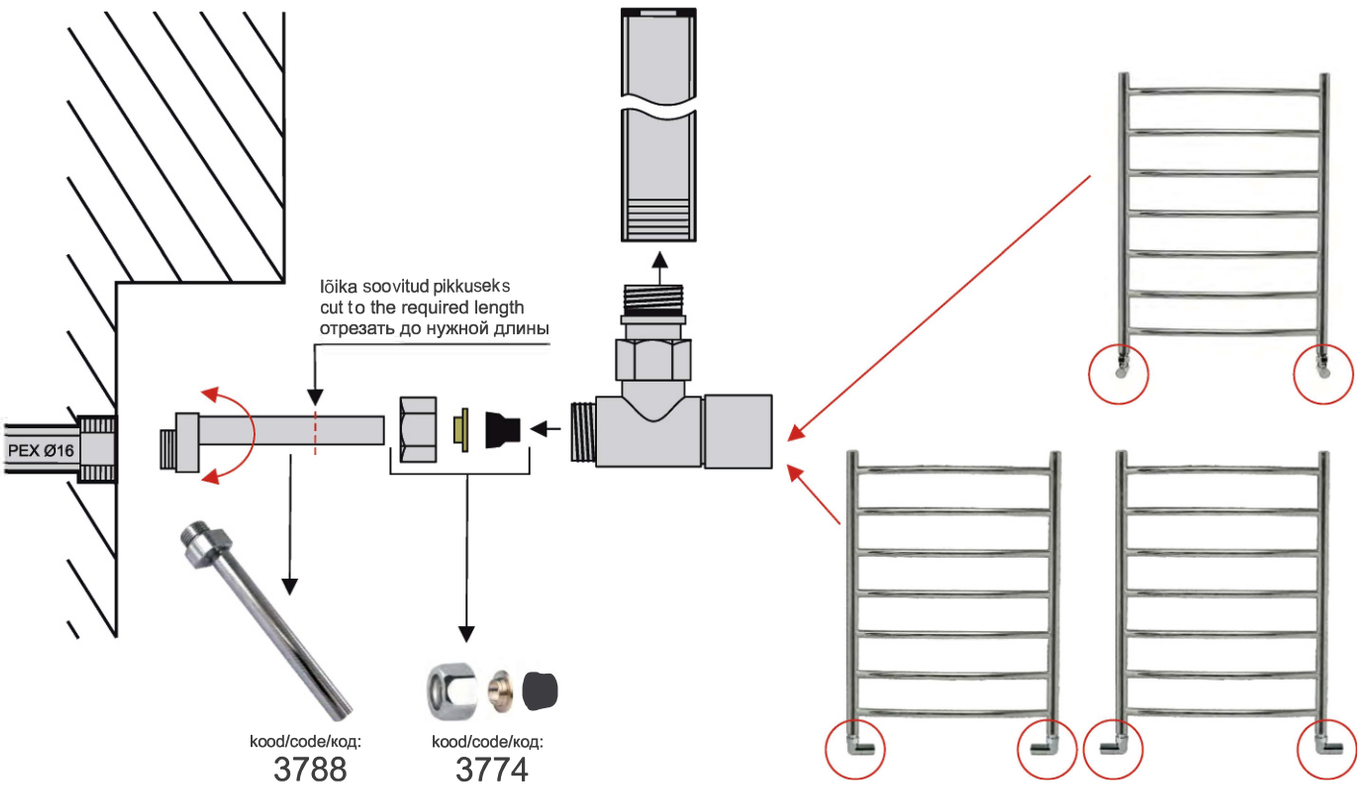

Termopea paigaldus
Installation of thermostatic head
Установка термоголовки

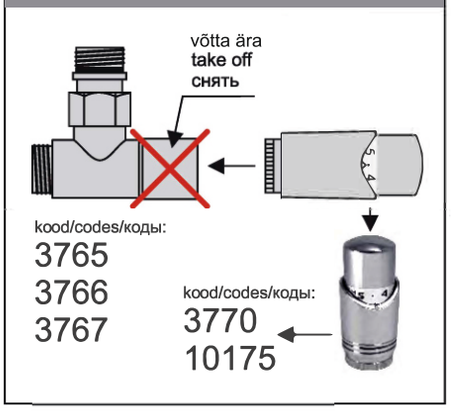

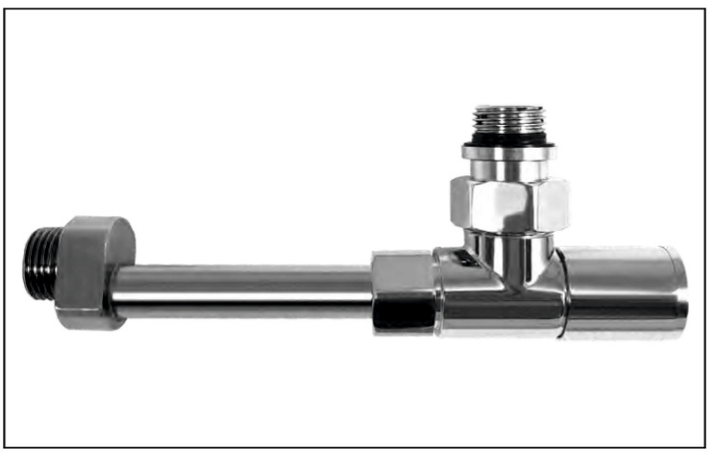

Ühesuunaliste nurkventiilide paigaldamine
Installation of one-sided angled radiator valves
Монтировка односторонних угловых вентилей

kood/code/код: 3780

Reguleeritav

Adjustable.

Регулируемый.

kood/code/код: 3782

Termostaatiline

Thermostatic.

Термостатический.

kood/code/код: 3788

kood/code/код: 3789

kood/code/код: 3784

kood/code/код: 3786

kood/code/код: 3795

kood/code/код: 3087

kood/code/код:
16015, 16017

kood/code/код:
16016, 16018

1 Mitmekihilise toruga paigaldus
Installation on multilayer pipe
Монтировка на многослойной трубе

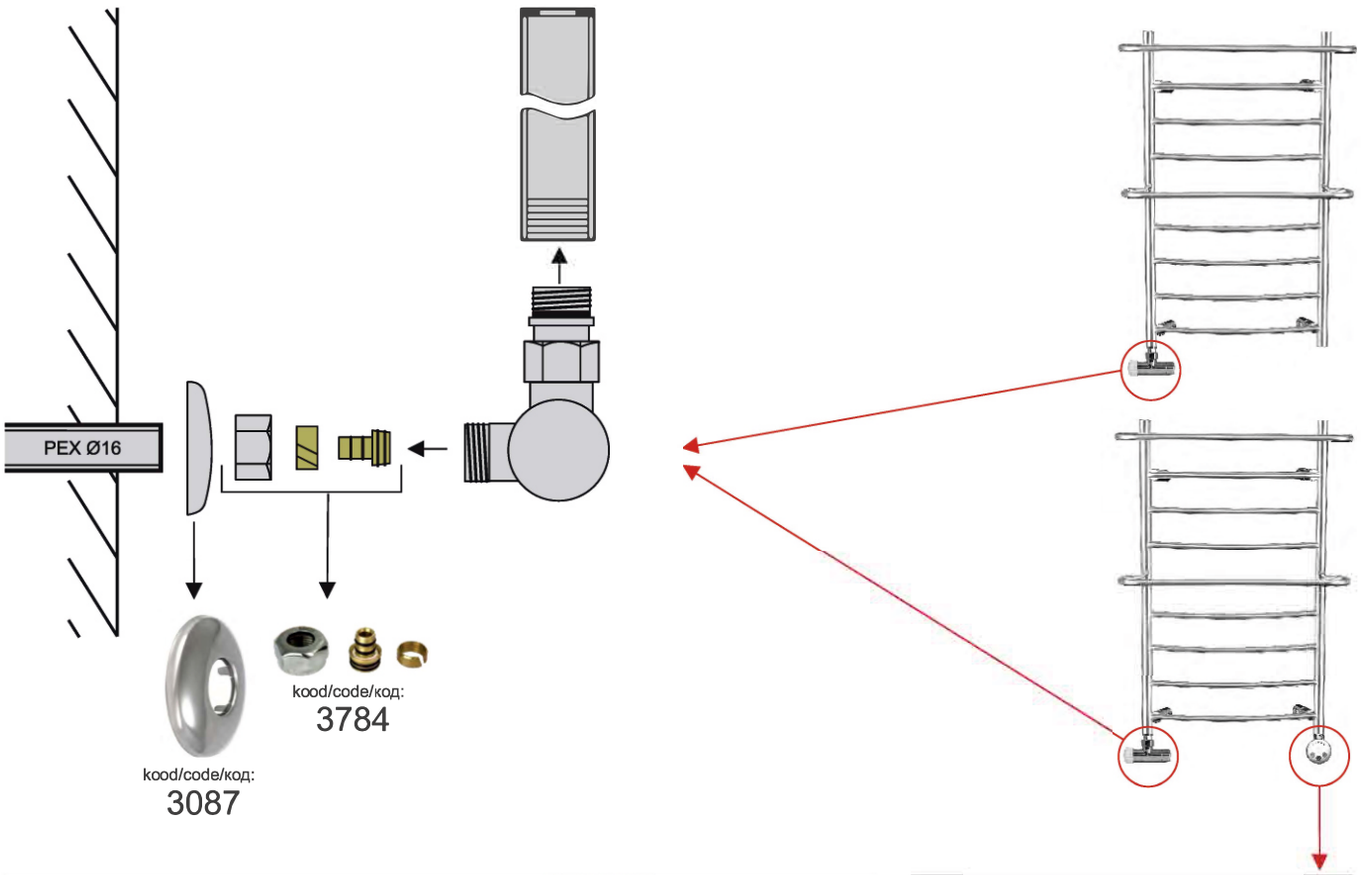

Elektrilise kütteelemendi paigaldus
Installation of electric heating element
Установка электро нагревательного элемента

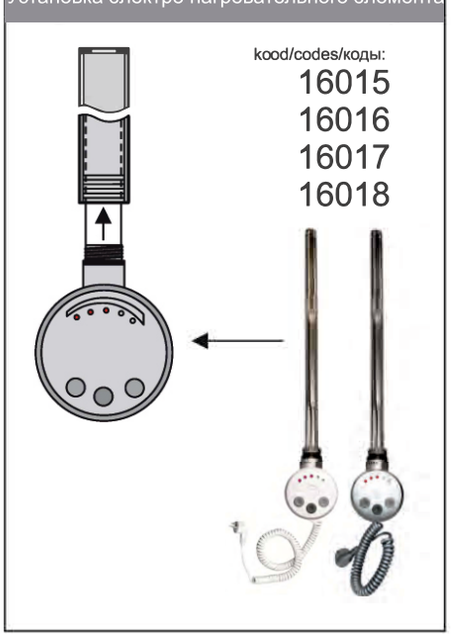

2 Vasktoruga paigaldus
Installation on copper pipe
Монтировка на медной трубе

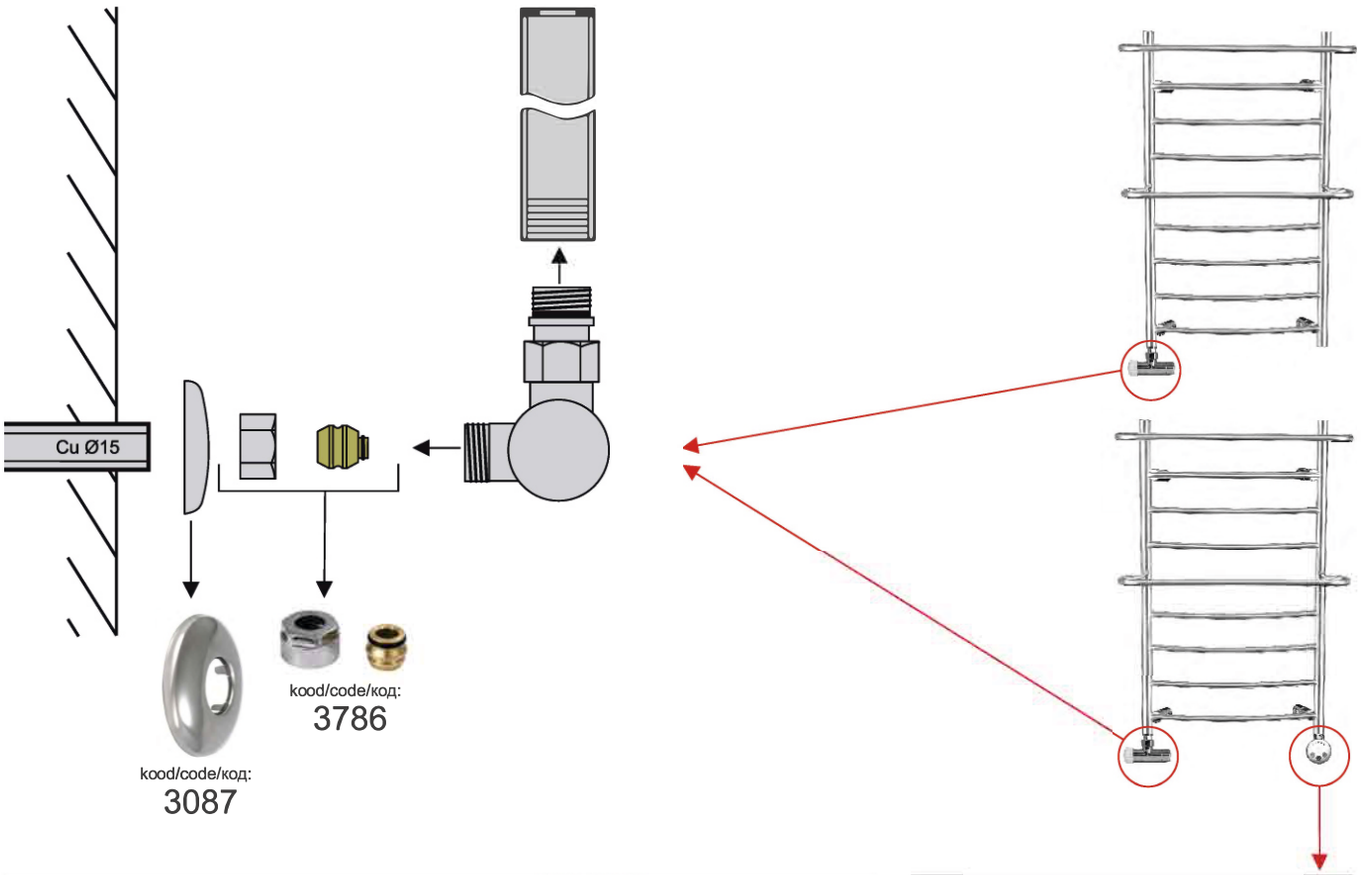

Elektrilise kütteelemendi paigaldus
Installation of electric heating element
Установка электро нагревательного элемента

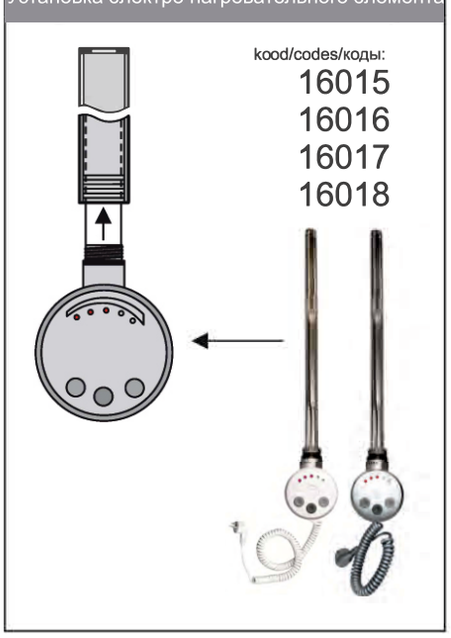

3 Keermestatud vasktoruga paigaldus
Installation on copper pipe with thread
Монтировка на медной трубе с резьбой

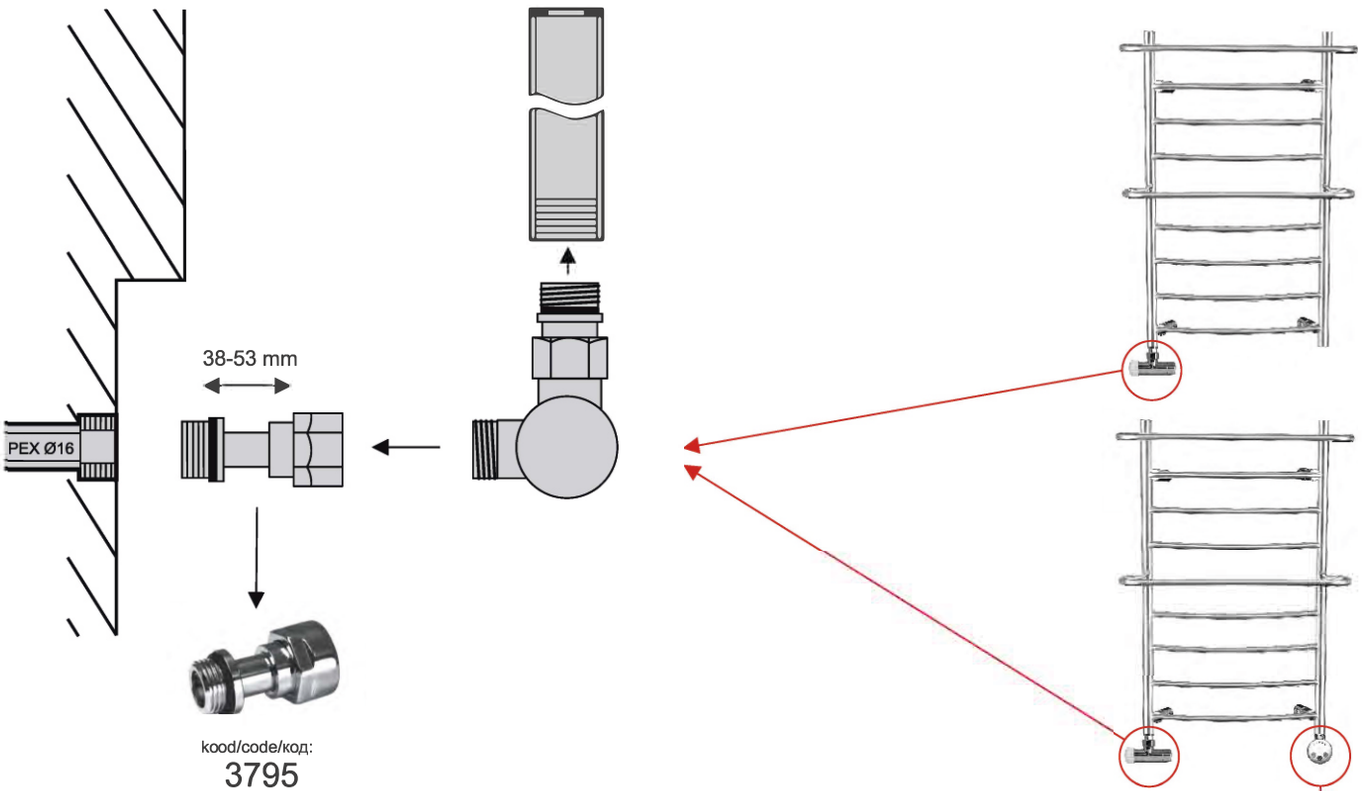

Elektrilise kütteelemendi paigaldus
Installation of electric heating element
Установка электро нагревательного элемента

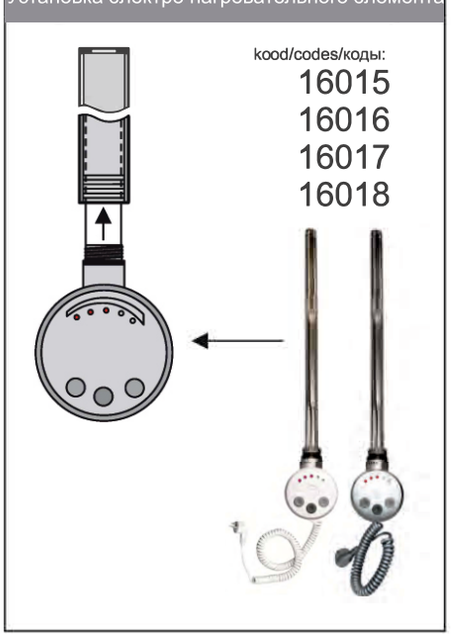

3 Keermestatud vasktoruga paigaldus
Installation oncopper pipe with thread
Монтировка на медной трубе с резьбой

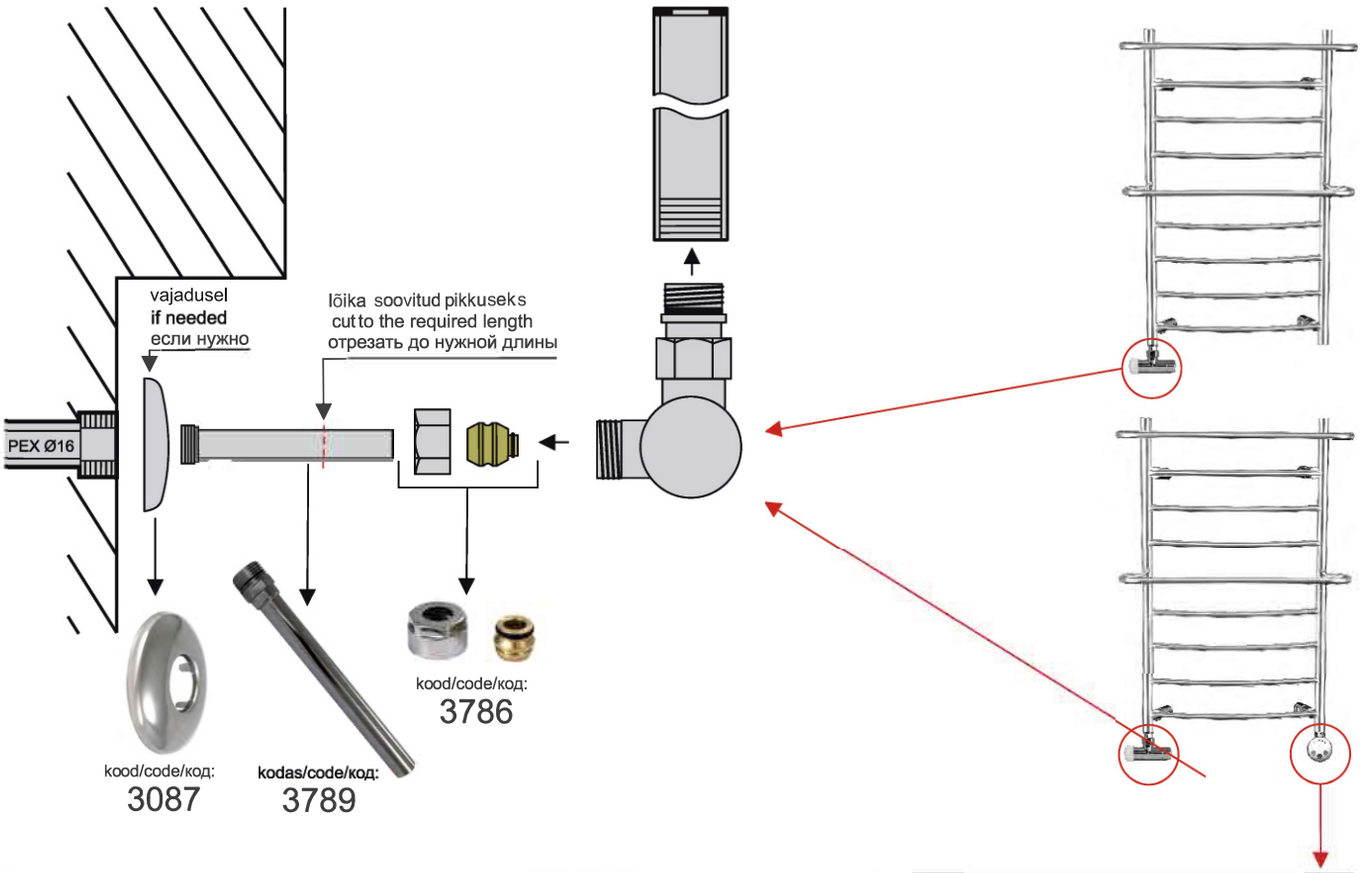

Elektrilise kütteelemendi paigaldus
Installation of electric heating element
Установка электро нагревательного элемента

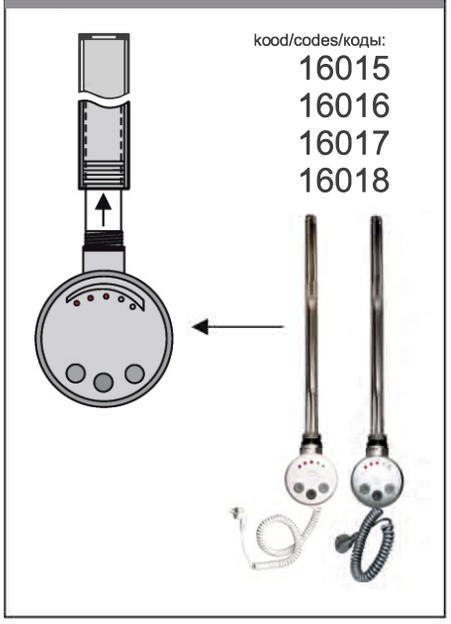

3 Keermestatud vasktoruga paigaldus
Installation oncopper pipe with thread
Монтировка на медной трубе с резьбой

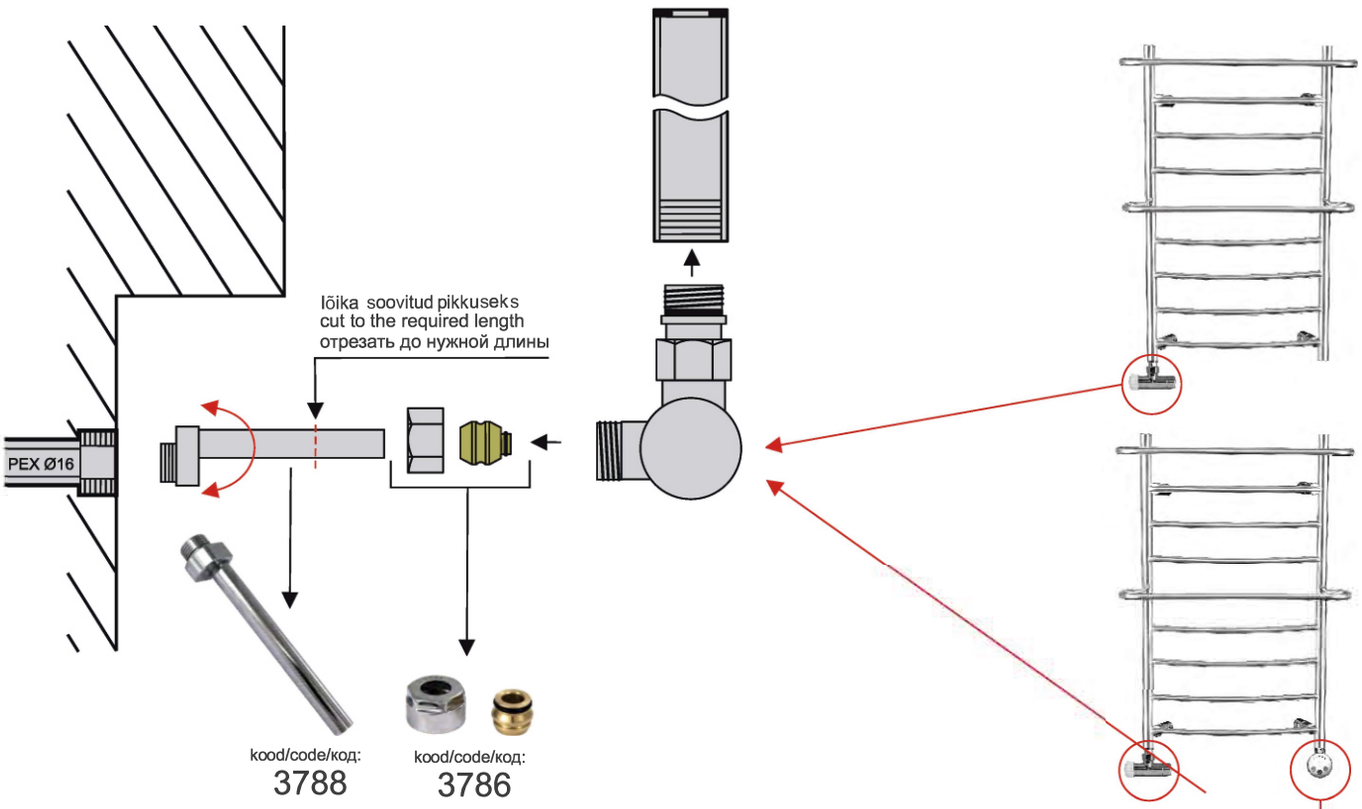

Elektrilise kütteelemendi paigaldus
Installation of electric heating element
Установка электро нагревательного элемента

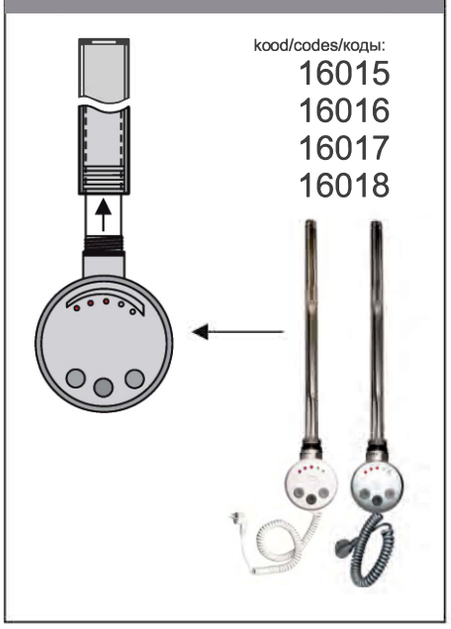

Kroomkinnitused käterätikuivati paigalduseks
Chrome plated connectors for installation of towel warmers
хромированная арматура для установки полотенцесушителей

kood/code/код: 10340 	kood/code/код: 10350-10352 	kood/code/код: 10355-10357
kood/code/код: 10280-10284 	kood/code/код: 10289, 10290, 10292 	kood/code/код: 10298,10300
kood/code/код: 10305, 10306, 10308 	kood/code/код: 10313,10314 	kood/code/код: 10318-10320
kood/code/код: 10322-10323 		

1 Keermestatud mitmekihilise toruga paigaldus
Installation on multilayer pipe with thread
Монтировка на многослойной трубе с резьбой

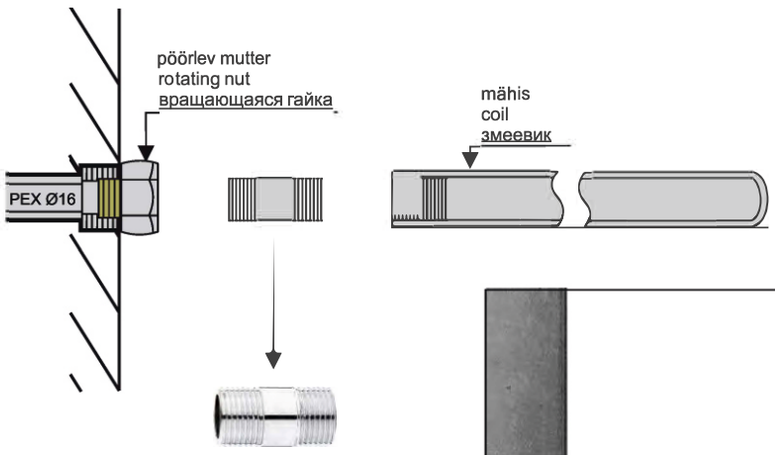

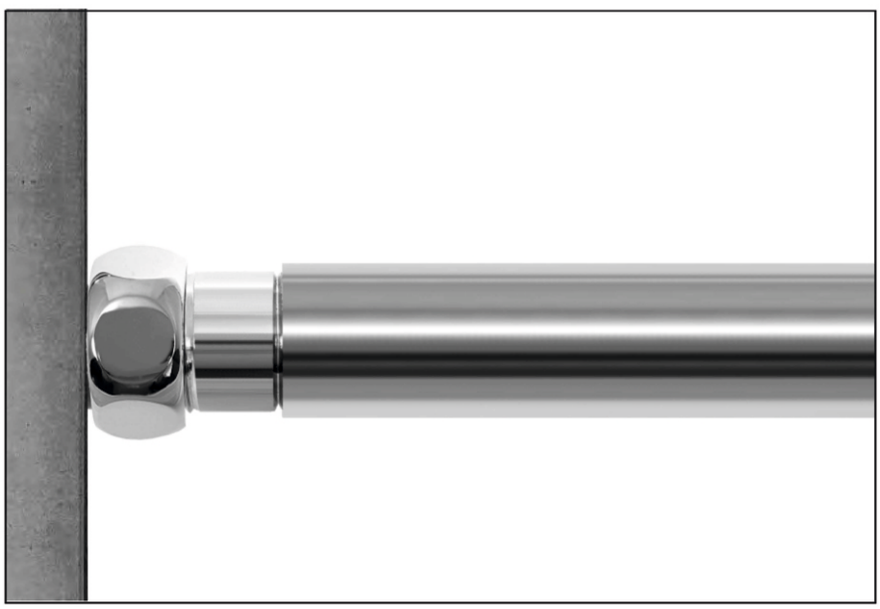

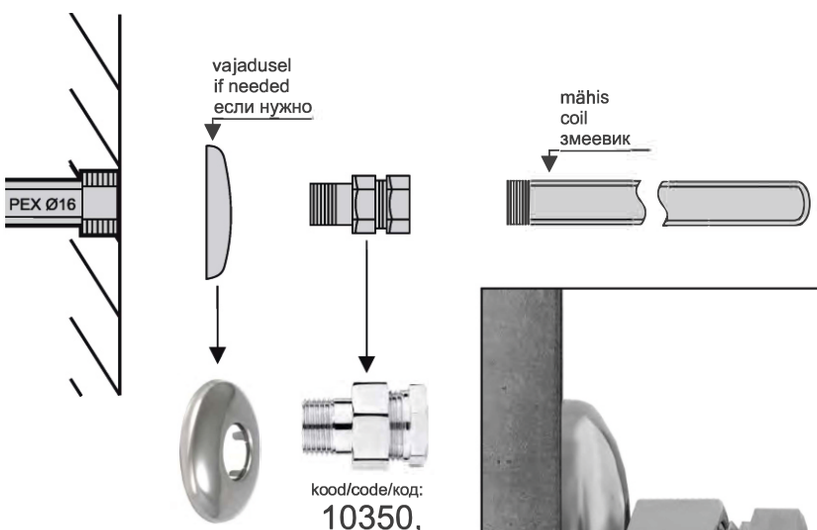

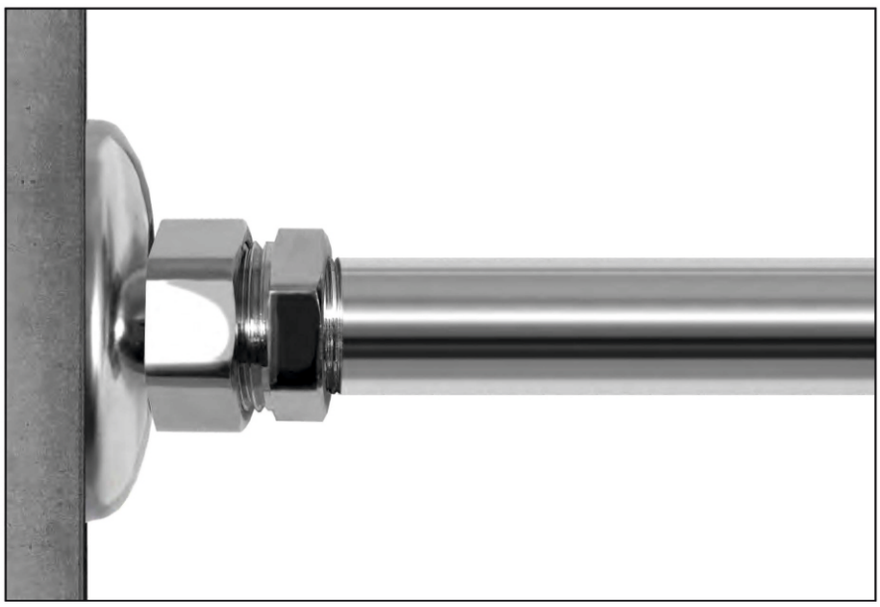

1 Keermestatud mitmekihilise toruga paigaldus
Installation on multilayer pipe with thread
Монтировка на многослойной трубе с резьбой

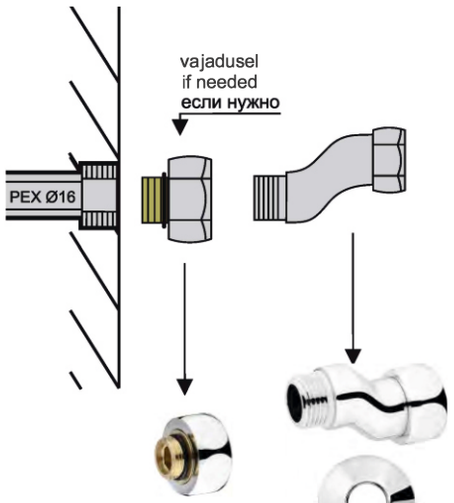

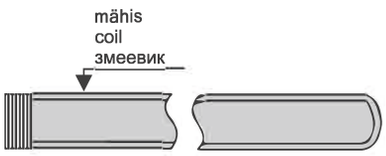

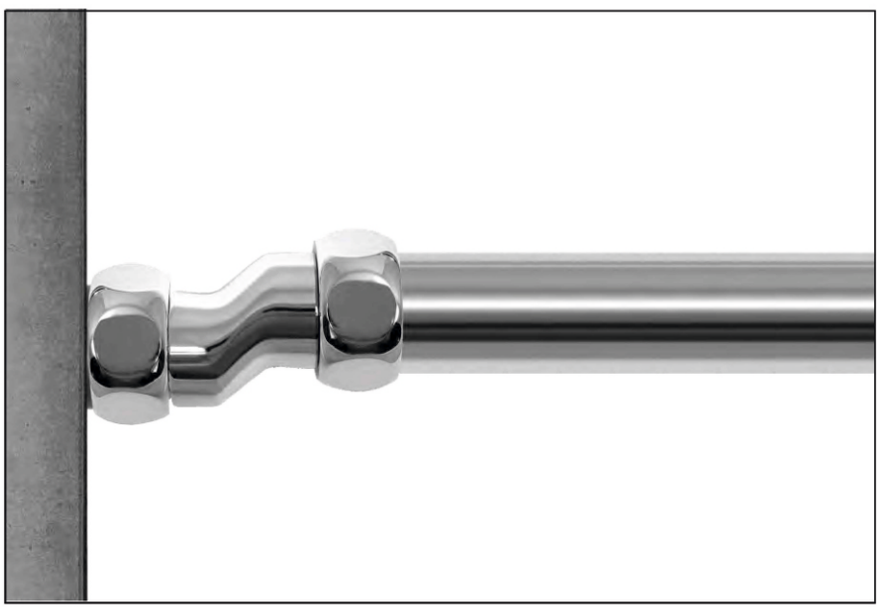

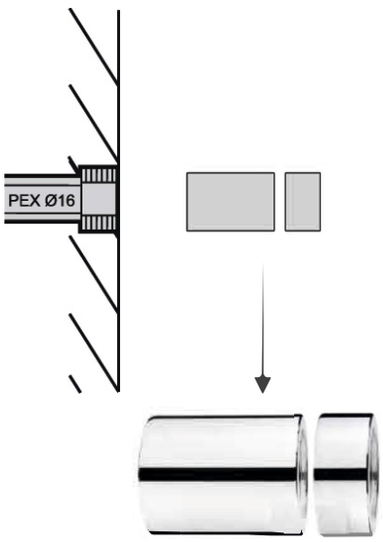

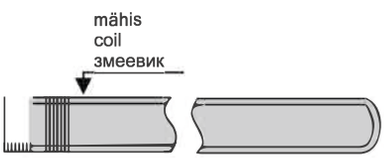

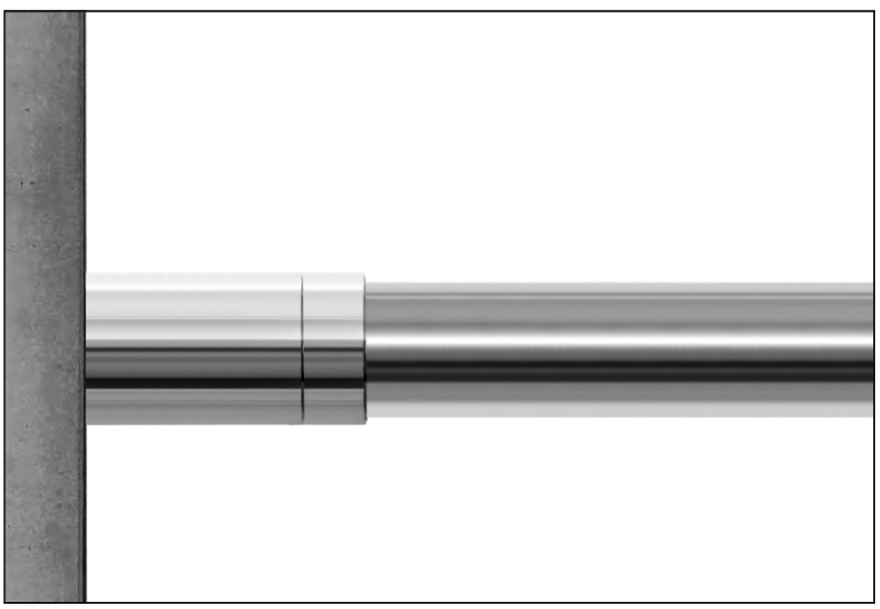

1 Keermestatud mitmekihilise toruga paigaldus
Installation on multilayer pipe with thread
Монтировка на многослойной трубе с резьбой

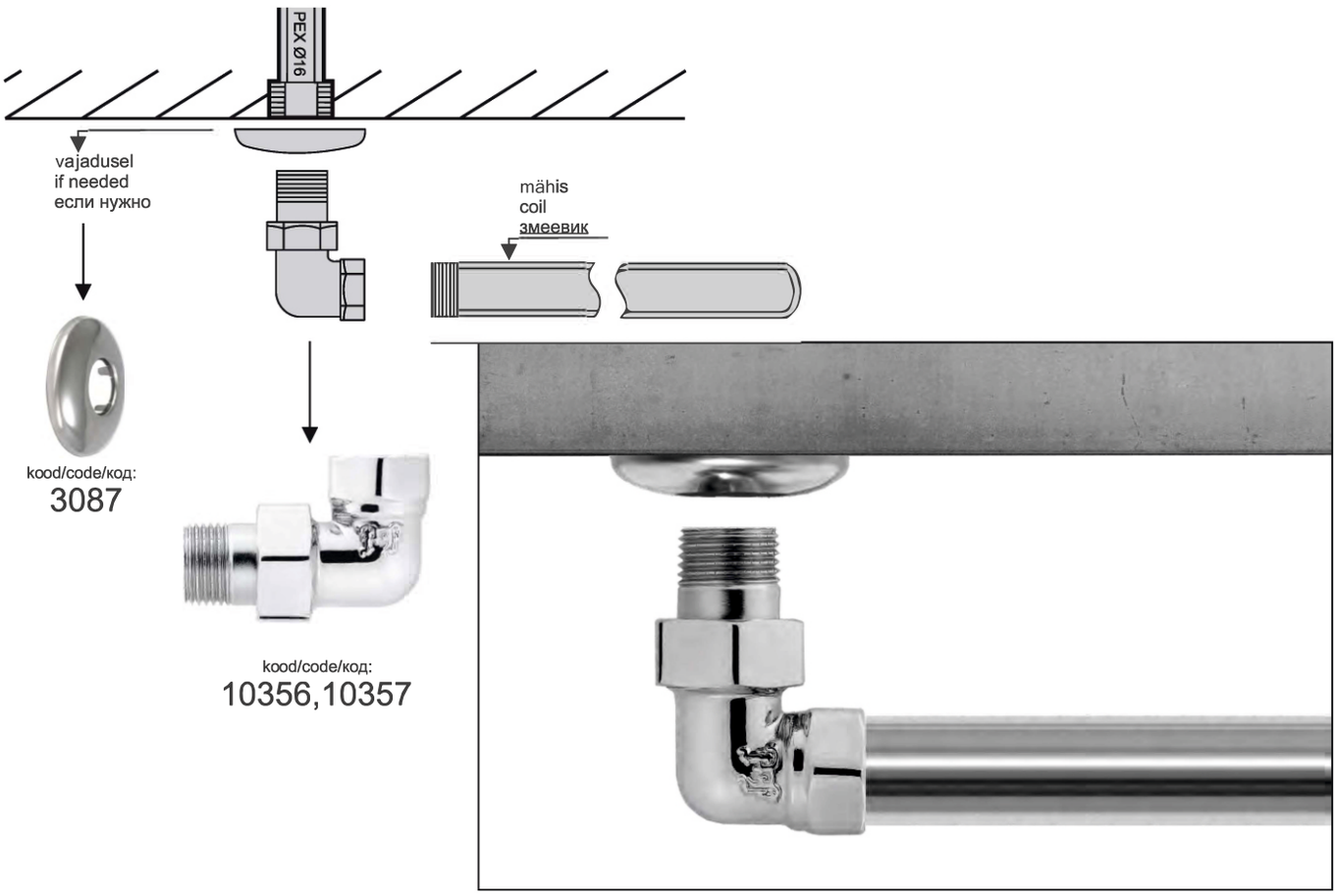

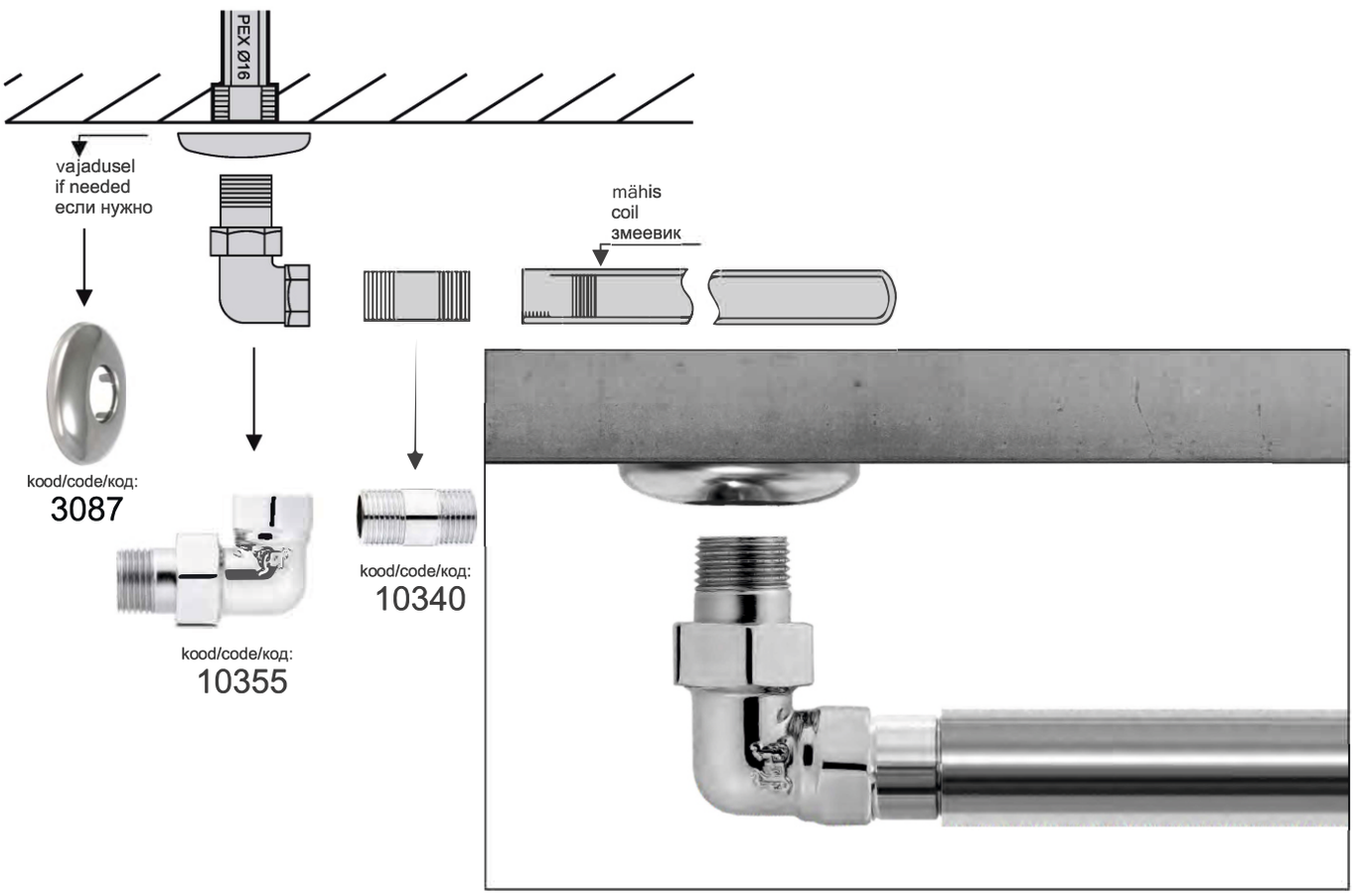

1 Keermestatud mitmekihilise toruga paigaldus
Installation on multilayer pipe with thread
Монтировка на многослойной трубе с резьбой

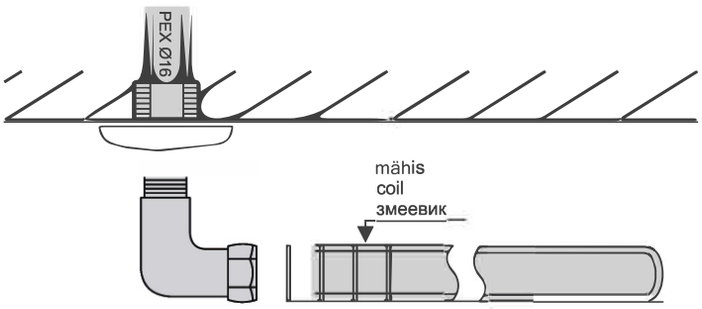

kood/code/код:
10306,10308

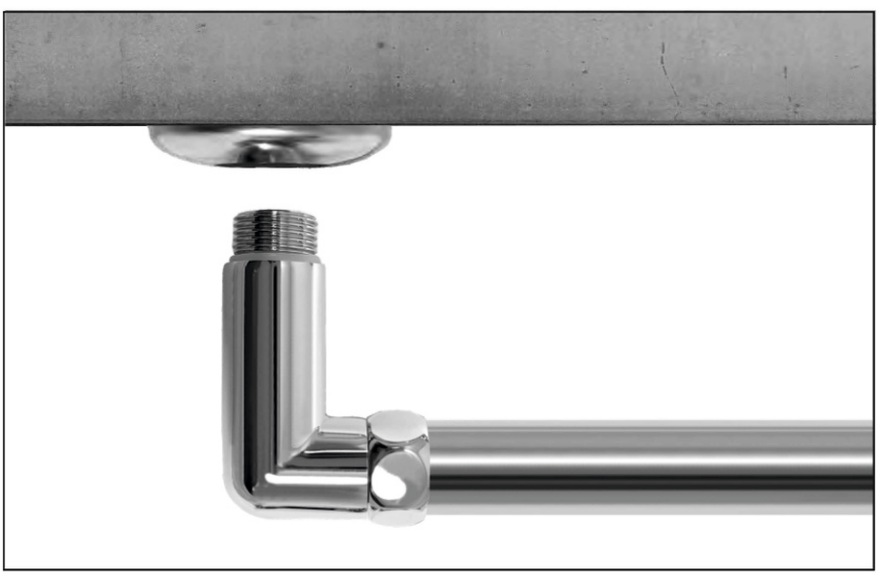

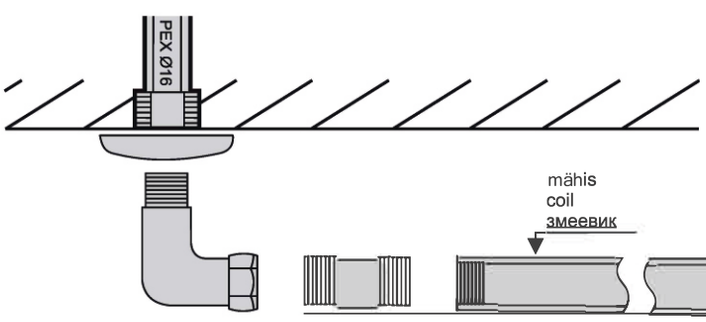

kood/code/код:
10305

kood/code/код:
10340

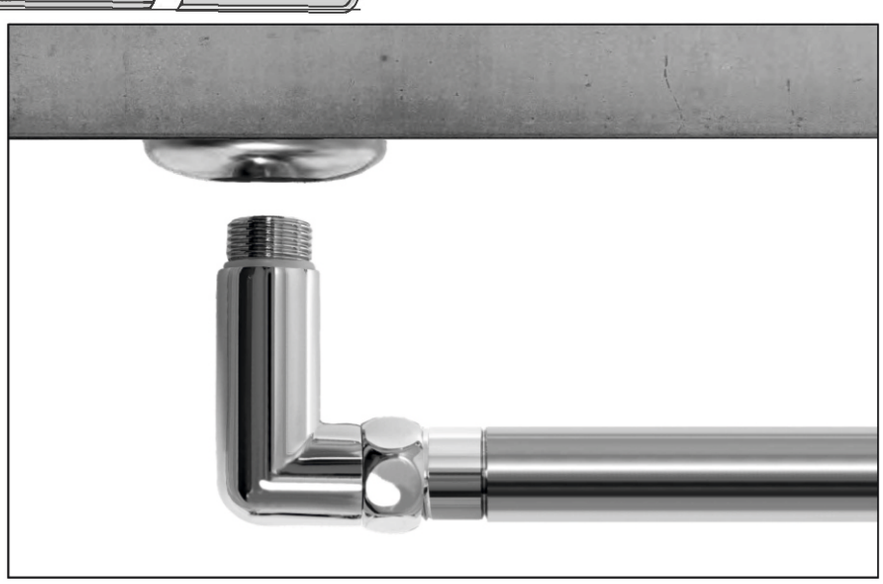

2 Metallist toruga paigaldus
Installation on metal pipe
Монтировка на металической трубе

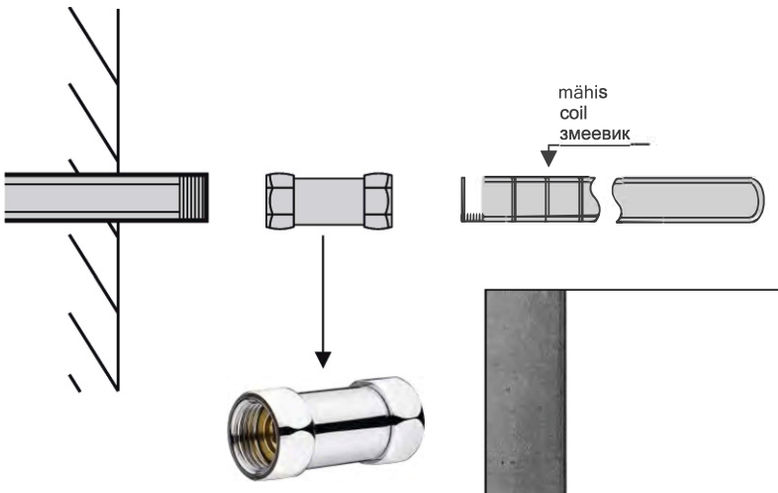

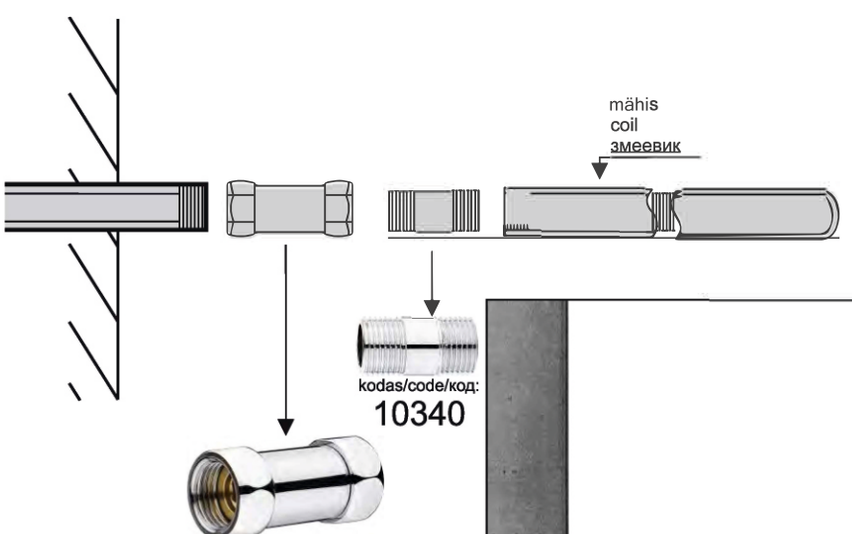

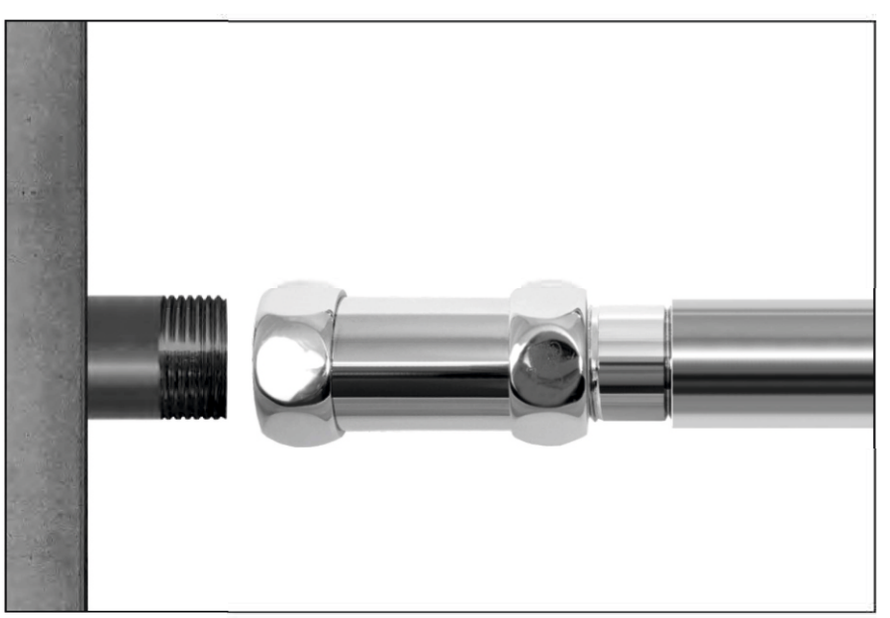

2 Metallist toruga paigaldus
Installation on metal pipe
Монтировка на металической трубе

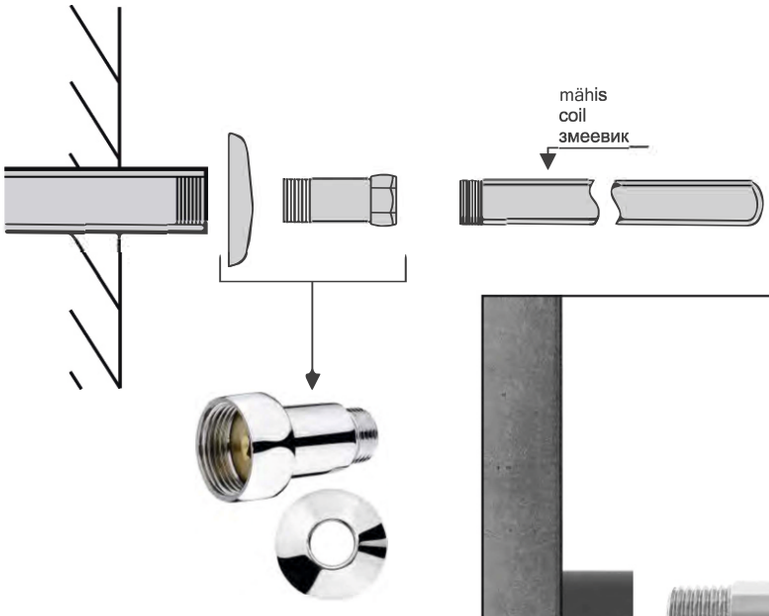

kood/code/код:
10290,10292

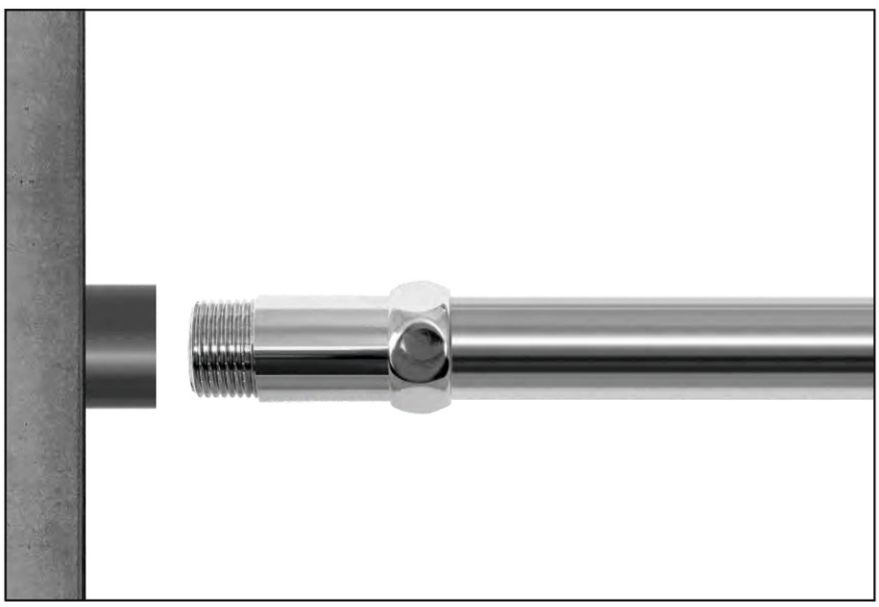

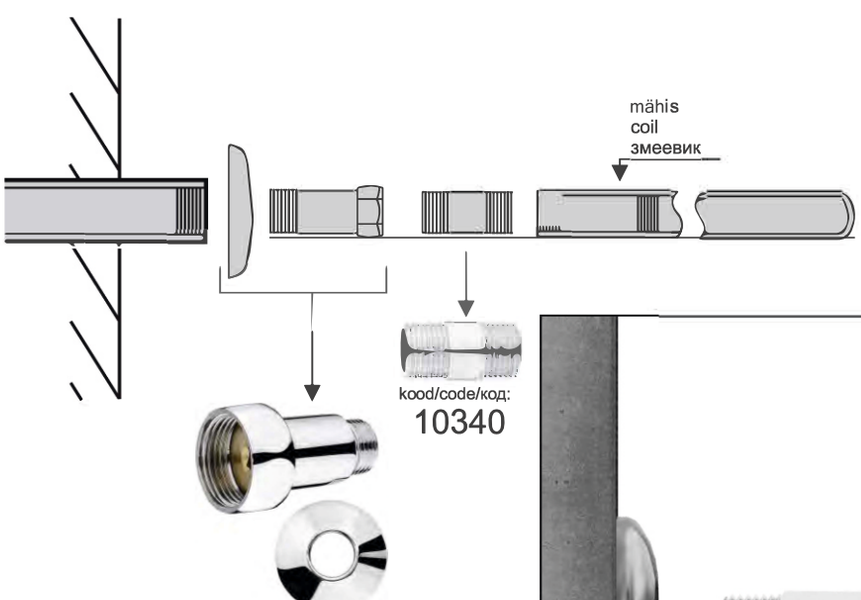

kood/code/код:
10340

kood/code/код:
10289

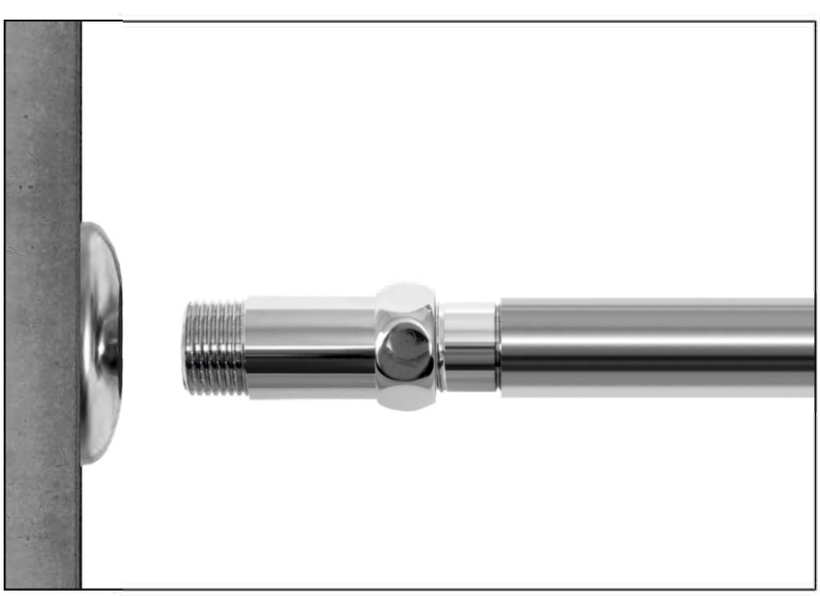

2 Metallist toruga paigaldus
Installation on metal pipe
Монтировка на металической трубе

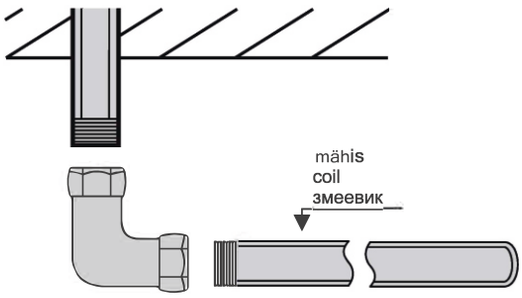

kood/code/код:
10298-10300

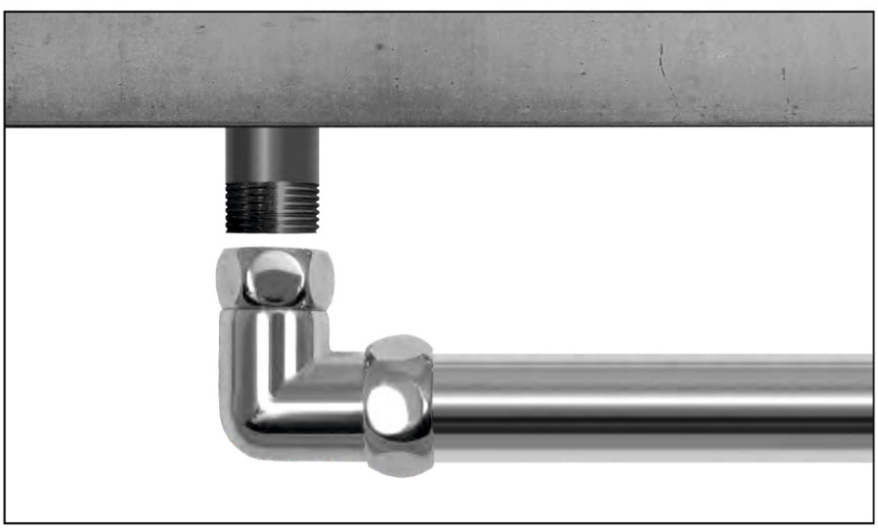

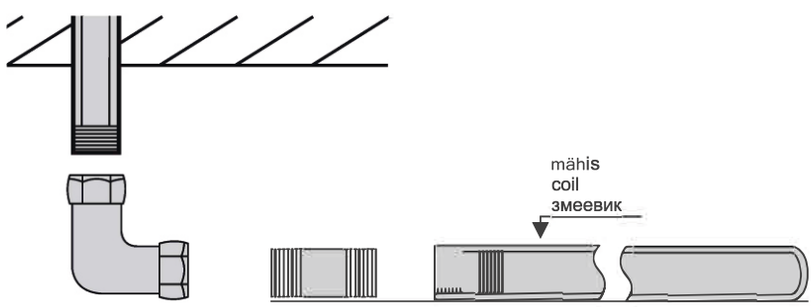

kood/code/код:
10340
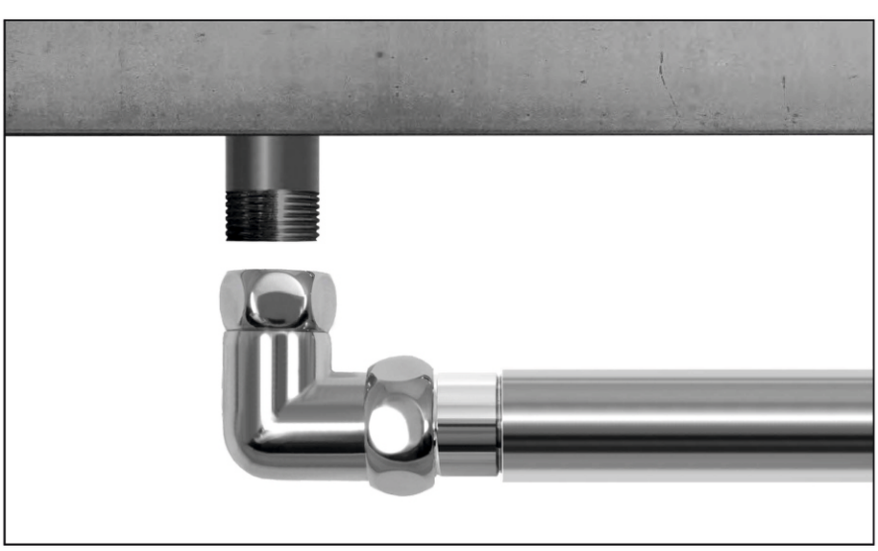
kood/code/код:
10298-10300